HIWIN®

MULTI-AXIS ROBOT

多軸ロボット総合カタログ

HIWIN Support

About HIWIN

Articulated Robot

RA605-GC

垂直多関節ロボット

RA605-710-GC

特長

- 小型ワーク向けコンパクト垂直多関節ロボット
  柔軟で軽量化を図った設計により、アーム長と耐荷重を人間に近づけています。したがって組立て作業に向いています。また狭いスペースでの吊下げ作業にも適しています。

用途

- 組立、塗布、視覚検査、小さな部品のロード・アンロード、吊下げ作業

シリーズ		RA605-GC	
自由度		6	
定格負荷[kg]		5	
最大負荷[kg]		7	
最大移動半径[mm]		710	909
動作範囲 [deg]	J1	±165	
	J2	+85~-125	
	J3	+185~-55	
	J4	±190	
	J5	±115	
	J6	±360	
繰返し精度[mm]		±0.02	±0.03
サイクルタイム[s]*注		0.5	
質量[kg]		40	45
保護等級		IP65	
コントローラー		RCA605-GC	
端部エア配管		2系統エアコネクター	
安全/環境基準		CE/RoHS2.0	

* 注: 往復垂直高さ25mm、水平距離300mm。

外形寸法 / 動作範囲

型番/ ワークサイズ	V_A	V_B	V_C	V_D	V_E	V_F	V_G	V_H	V_I	V_J	V_K
RA605-710-GC	650	710	1215	1055	272	67	338	R242	R340	R429	340
RA605-909-GC	848.1	909.8	1571	1254.8	332	24.7	438	R302.5	R439.8	R564.3	440

単位：mm

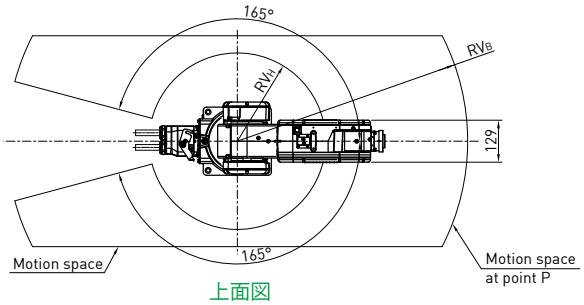

上面図

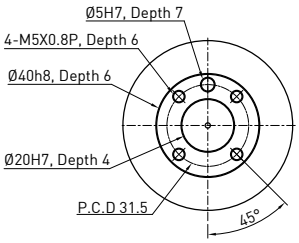

VIEW A
エンドフランジ
(RA605-GC Series)

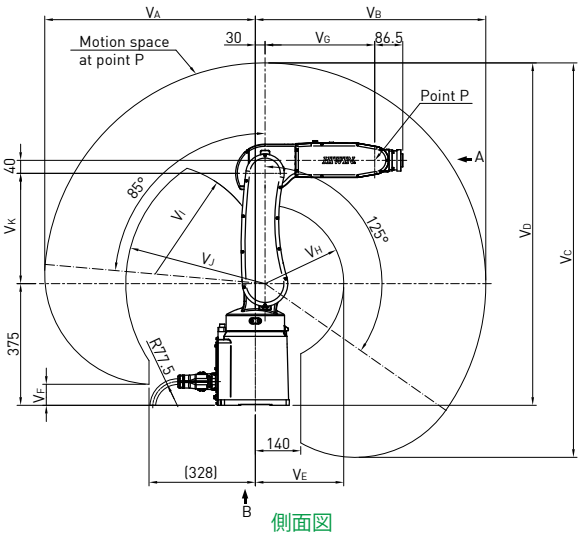

側面図

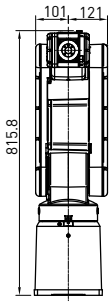

正面図

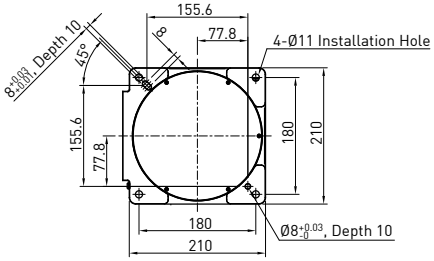

VIEW B
設置寸法

Articulated Robot

RA610-GC

垂直多関節ロボット

RA610-1476-GC

RA610-1151-GC

CE RoHS

特長

- 中型ワーク向け垂直多関節ロボット
  多様な作業範囲選択が可能で、ユーザーの負荷と作業範囲のニーズを満たすことができます。工作機械での積み下ろし作業に適しています。また視覚システムを用いた材料検査にも使用できます。

用途

- 梱包、バリ取り、塗布、視覚検査、工作機械の積み下ろし

シリーズ		RA610-GC				
自由度		6				
定格負荷[kg]		30	12	10	10	7
最大負荷[kg]		32	14	12	12	9
最大移動半径[mm]		1151	1355	1476	1672	1869
動作範囲 [deg]	J1	±170				
	J2	+85~-150	+95~-150			
	J3	+90~-80	+185~-85			
	J4	±190				
	J5	±130	±135			
	J6	±360				
繰返し精度[mm]		±0.06	±0.05		±0.06	
サイクルタイム[s]*注		1				
質量[kg]		136	143	147	150	152
保護等級		IP54(アーム先端IP65)				
コントローラー		RCA610-GC				
端部エア配管		3セット電磁弁エアコネクター	2系統エアコネクター			
安全/環境基準		CE/RoHS2.0				

* 注: 往復垂直高さ25mm、水平距離300mm。

外形寸法 / 動作範囲

型番/ ワークサイズ	V_A	V_B	V_C	V_D	V_E	V_F	V_G	V_H	V_I	V_J
RA610-1355-GC	1075	1355	2343	1663	372.5	182	552	R232.5	R575	R688
RA610-1476-GC	1196	1476	2587	1785	368	304	678	R228	R697	R784
RA610-1672-GC	1392	1672	2979	1981	463	500	878	R323	R892	R951
RA610-1869-GC	1589	1869	3374	2178	630	697	1078	R490	R1089	R1129
RA610-1151-GC	下記の寸法図をご参照いただくか、HIWINまでお問い合わせください。									

単位：mm

RA610-GC

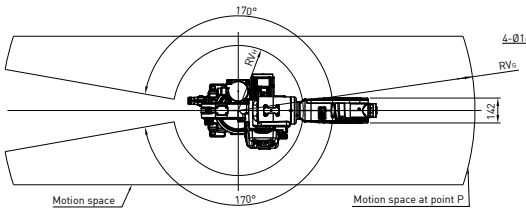

上面図

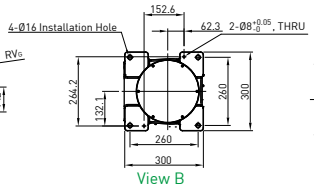

View B
設置寸法

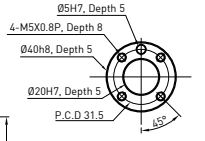

View A
エンドフランジ詳細

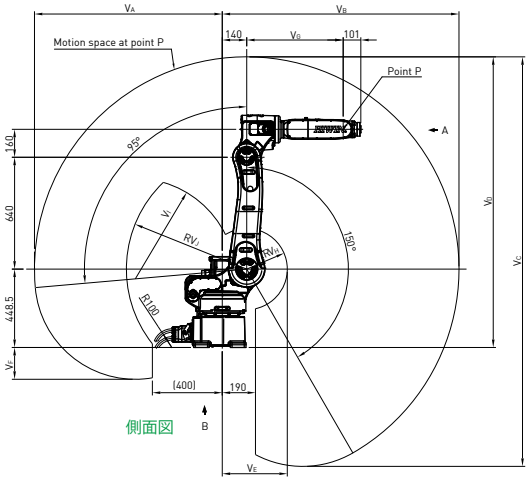

側面図

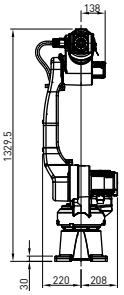

正面図

RA610-1151-GC

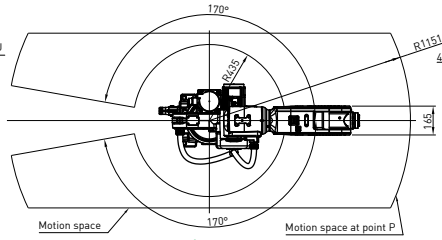

上面図

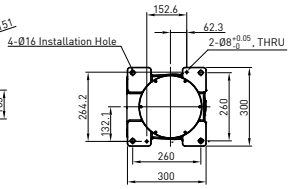

View C
設置寸法

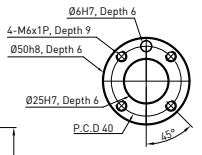

View D
エンドフランジ詳細

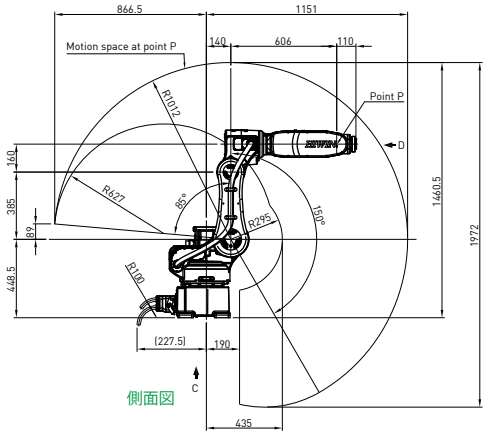

側面図

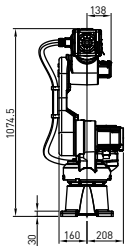

正面図

SCARA Robot

RS405
RS410

スカラ ロボット

RS410 保護バージョン

RS405 標準バージョン

CE RoHS

特長

- 高精度と高い柔軟性を備えたスカラロボットは、自動化分野に広い応用範囲を持ちます。ワークステーションと結んで、周辺機器制御ユニットを迅速に統合するのに役立ちます。生産ラインプロセスの変更に対応し、生産の柔軟性を満たしつつ、品質と効率を向上させることができます。

適用分野

- 移送、梱包、整列、組立、ネジ締め、塗布、差込ユニット 、検査測定

シリーズ		RS405-LU		RS410-LU		
自由度		4				
定格/最大負荷[kg]		2/5		5/10		
最大移動半径[mm]		400	500	600	700	800
動作範囲	J1[deg]	±130				
	J2[deg]	±130		±150		
	J3[mm]	200/400				
	J4[deg]	±360				
サイクルタイム[s]*注		0.42		0.52		
繰返し精度	J1-J2[mm]	±0.01	±0.02	±0.02	±0.02	±0.025
	J3[mm]	±0.01				
	J4[deg]	±0.01				
端部エア配管[mm]		Ø6x2 , Ø4x1		Ø6x3		
質量[kg]		22	23	30	31	32
保護等級		IP20				
コントローラ		RC4				
★ 安全/環境基準		CE/RoHS2.0				

★ オプション　* 注: 往復垂直高さ25mm、水平距離300mm。

外形寸法 / 動作範囲

型番/ワークサイズ	V_A	V_B	V_C	V_D	V_E	V_F
RS405-400-200(20P)-LU	602	225	175	410(456.5)	200	150(125)
RS405-400-400(40P)-LU				610(655)	400	
RS405-500-200(20P)-LU	702	325		410(456.5)	200	148(123)
RS405-500-400(40P)-LU				610(655)	400	
RS410-600-200(20P)-LU	816	325	275	410(461)	200	167(142)
RS410-600-400(40P)-LU				610(661)	400	
RS410-700-200(20P)-LU	916	425		410(459)	200	
RS410-700-400(40P)-LU				610(659)	400	
RS410-800-200(20P)-LU	1016	525		410(459)	200	
RS410-800-400(40P)-LU				610(659)	400	

単位：mm

標準バージョン

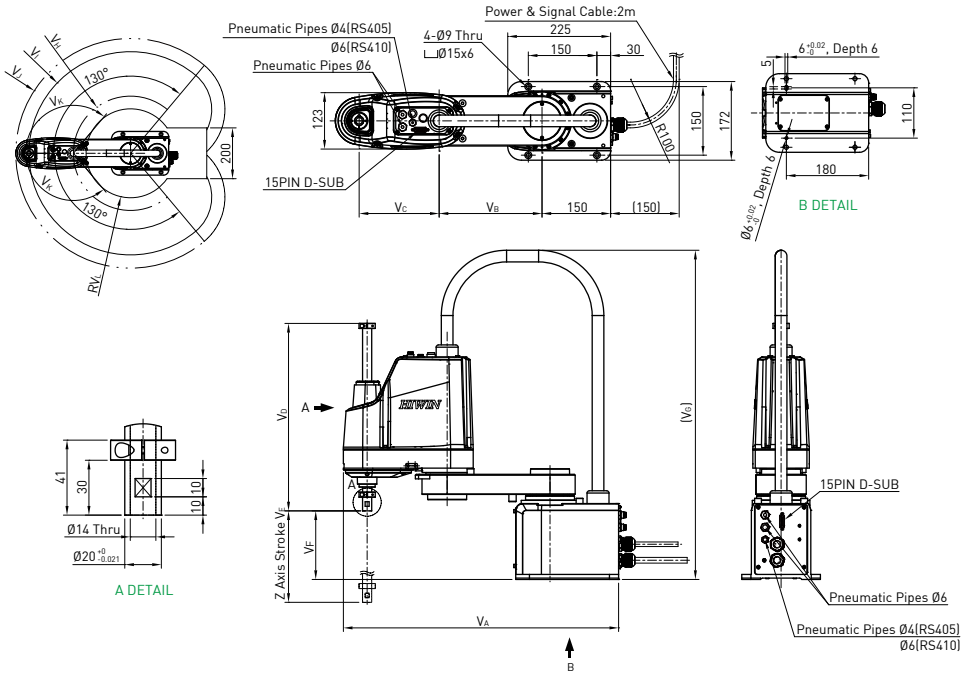

保護バージョン

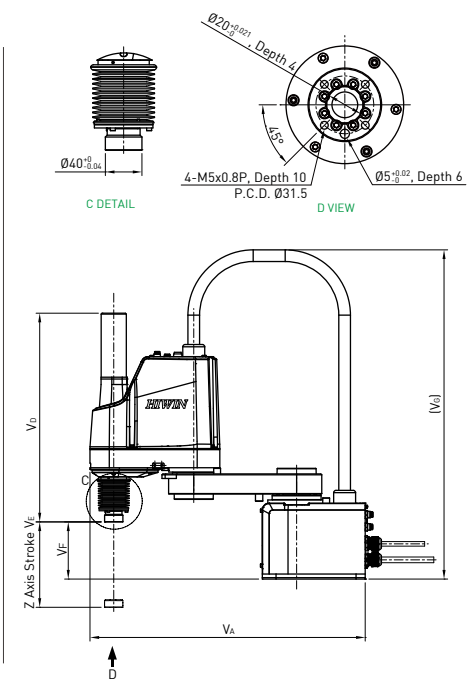

Multi-Axis Robot Controller

コントローラーシリーズ

ロボット コントローラー

RCA605-GC / RCA610-GC

RC4-A

外形寸法

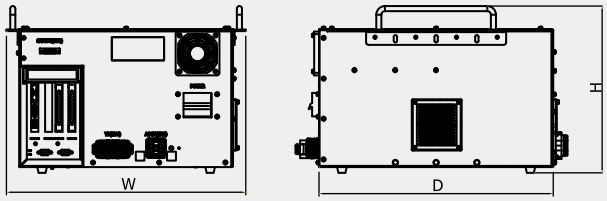

RCA605-GC / RCA610-GC

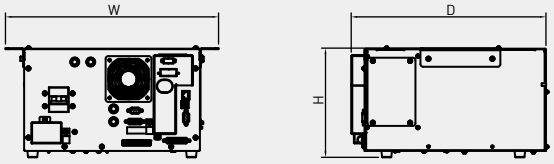

RC4-A

仕様

型番		RCA605-GC	RCA610-GC	RC4-A
制御軸数		6	6	4
質量[kg]		29	34	14
電源*注1	入力電圧/頻率	1Ø200-240V 50/60Hz	1Ø200-240V 50/60Hz	1Ø200-240V 50/60Hz
	最大定格電流(A)	8A	18A	14A
入出力	機能I/O	8 in/8 out	8 in/8 out	8 in/8 out
	デジタルI/O	24 in/24 out	24 in/24 out	16 in/8 out
通信インターフェース	RS232	√	√	√
	RS485 (Modbus-RTU)	√	√	√
	Ethernet	√	√	√
	★Fieldbus	CC-Link Ver2.0/ ProfiNet/EtherNet IP (いずれか1つ)	CC-Link Ver2.0/ ProfiNet/EtherNet IP (いずれか1つ)	CC-Link Ver2.0/ ProfiNet/EtherNet IP (いずれか1つ)
	USB	√	√	√
教示方法		教示ペンダント/HRSDK	教示ペンダント/HRSDK	★教示ペンダント /Caterpillar/HRSDK
環境温度[°C]		0~45	0~45	5~45
環境湿度[%]		20~75 (結露しない)	20~75 (結露しない)	20~75 (結露しない)
保護等級		IP23	IP23	IP23
寸法(W x H x D) (mm)*注2		470 x 328 x 460	470 x 328 x 554	400 x 205 x 387
安全/環境基準		CE/RoHS2.0	CE/RoHS2.0	CE/RoHS2.0

★ オプション
* 注1: 地域の電源が3Ø380Vの場合、3Ø380Vを220V、2KVAに変換できる変圧器が必要です。
注2: 配線スペースを含みません。

グローバルセールス＆サービスの拠点

ハイウィン株式会社
神戸本社/ロボット技術センター

〒651-2242 兵庫県神戸市西区井吹台東町7-4-4
Tel: 078-997-8827　Fax: 078-997-2622
www.hiwin.co.jp　info@hiwin.co.jp

名古屋支店
〒450-0002
愛知県名古屋市中村区名駅4-23-13
名古屋大同生命ビル 14階
Tel: 052-587-1137
Fax: 052-587-1350

東京支店
〒183-0044
東京都府中市日鋼町1-1
ヒューリック府中タワー 6階
Tel: 042-358-4501
Fax: 042-358-4519

東京ロボット技術センター
〒183-0022
東京都府中市宮西町3-5-4
パークヒル 1階
Tel: 042-358-4501
Fax: 042-358-4519

東北営業所
〒980-0021
宮城県仙台市青葉区中央4-10-3
JMFビル仙台01 16階
Tel: 022-380-7846
Fax: 022-380-7848

長野営業所
〒386-0025
長野県上田市天神2-1-22
OAU千曲社ビル 2階
Tel: 0268-78-3300
Fax: 0268-78-3301

静岡営業所
〒420-0857
静岡県静岡市葵区御幸町11-30
エクセルワード静岡ビル 3階
Tel: 054-687-0081
Fax: 054-687-0083

北陸営業所
〒920-0031
石川県金沢市広岡3-1-1
金沢パークビル 11階
Tel: 076-293-1256
Fax: 076-293-1258

広島営業所
〒732-0052
広島県広島市東区光町1-12-20
もみじ広島光町ビル 2階
Tel: 082-500-6403
Fax: 082-530-3331

福岡営業所
〒812-0011
福岡県福岡市博多区博多駅前1-15-12
藤田ビル 5階
Tel: 092-287-9371
Fax: 092-287-9373

熊本営業所
〒860-0802
熊本県熊本市中央区中央街3-8
熊本大同生命ビル7階
Tel: 096-241-2283
Fax: 096-241-2291

HIWIN Germany www.hiwin.de	HIWIN USA www.hiwin.us	HIWIN Italy www.hiwin.it	HIWIN Switzerland www.hiwin.ch	HIWIN Czech www.hiwin.cz
HIWIN France www.hiwin.fr	HIWIN Singapore www.hiwin.sg	HIWIN Korea www.hiwin.kr	HIWIN China www.hiwin.cn	Mega-Fabs Israel www.mega-fabs.com

- HIWINはHIWIN Technologies Corp.、HIWIN Mikrosystem Corp.、ハイウィン株式会社の登録商標です。ご自身の権利を保護するため、模倣品を購入することは避けてください。
- 実際の製品は、製品改良等に対応するため、このカタログの仕様や写真と異なる場合があります。
- HIWINの登録特許一覧表サイト: http://www.hiwin.tw/Products/Products_patents.aspx
- HIWINは「貿易法」および関連規則の下で制限された技術や製品を販売・輸出しません。制限されたHIWIN製品を輸出する際には、関連する法律に従って、所管当局によって承認を受けます。また、核・生物・化学兵器やミサイルの製造または開発に使用することは禁じます。

HIWIN®

HIWIN TECHNOLOGIES CORP.
台湾40852台中市精密機械園区精科路7号
Tel: +886-4-23594510
Fax: +886-4-23594420
www.hiwin.tw
www.hiwinsupport.com
business@hiwin.tw (Sales)
robotservice@hiwin.tw (Customer Service)

このカタログの内容については、型番などは予告なしに変更することがあります。

Copyright © HIWIN Technologies Corp.

©2023 FORM C99DJ11-2308HJ